911 CANYON

880.01

CE

Regulation (EU)
2017/745

RU

WWW.KONG.IT

Скачайте цифровую версию - Scarica la versione digitale

СОДЕРЖАНИЕ

1 - СИМВОЛЫ И ПОДДЕРЖКА **4**
1.1 Символы 4
1.2 Техническая помощь 4

2 - ОСНОВНАЯ ИНФОРМАЦИЯ **5**

3 - ТЕХНИЧЕСКИЕ ХАРАКТЕРИСТИКИ **6**
3.1 Терминология и материалы деталей 6
3.2 Размеры 7
3.3 Диапозон 7
3.4 Дополнительные компоненты и запасные части 10

4 - СПЕЦИАЛЬНАЯ ИНФОРМАЦИЯ **11**
4.1 Использование по назначению 11
4.2 Сборка 11
4.3 Позиционирование и иммобилизация пациента 14
4.4 Транспортировка пострадавшего 18
4.5 Транспортировка носилок 20

5 - ТЕХНИЧЕСКОЕ ОБСЛУЖИВАНИЕ И РЕМОНТ **21**
5.1 Основная информация 21
5.2 Поддержка 21
5.3 Ремонт 21

6 - ХРАНЕНИЕ **21**

7 - ПРОВЕРКИ, ИНСПЕКТИРОВАНИЯ И ОСМОТР **23**
7.1 Проверки 23
7.2 Инспекции 23
7.3 Изменения 23

8 - СРОК СЛУЖБЫ И ГАРАНТИЯ **24**
8.1 Срок службы 24
8.2 Утилизация 24
8.3 Гарантия 24
8.4 Юридические обязательства 24

9 - МАРКИРОВКА И СИМВОЛЫ **25**
9.1 Этикетка спасательного изделия 25
9.2 Символы 25

10 - ДОКУМЕНТЫ **26**
10.1 Реестр проверок и сервисного обслуживания 26
10.2 Записи о техническом обслуживании и ремонте 27
10.3 Декларация соответствия ЕС 28

11 - ПЕРЕЧЕНЬ ПРИМЕНЯЕМЫХ И СПРАВОЧНЫХ СТАНДАРТОВ **29**
11.1 Применяемые стандарты 29
11.2 Стандарты, используемые в качестве эталонных 30

ГЛАВА 1

СИМВОЛЫ И ПОДДЕРЖКА

1.1 СИМВОЛЫ

Для удобства и наглядности при чтении данного руководства ниже приведены символы, используемые для обозначения важных предупреждений о правильном и безопасном использовании устройства.

ТРЕБОВАНИЯ К ПРАВИЛЬНОМУ ИСПОЛЬЗОВАНИЮ
Указывает на наличие информации для правильного использования устройства.

ТРЕБОВАНИЕ К ИНФОРМАЦИИ
Определяет наличие полезной и общей информации, которая направляет читателя к осознанному использованию устройства и/или выполнению действий.

В нем указано, что спасательное устройство изготовлено, спроектировано и выпускается в соответствии с положениями Общих требований к безопасности и эксплуатационным характеристикам Регламента (ЕС) 2017/745 (спасательное устройство класса I, в соответствии с правилом классификации 1, как указано в приложении VIII).

1.2 ПОДДЕРЖКА

Для получения дополнительной информации, пожалуйста, свяжитесь со службой поддержки клиентов Kong по адресу:

г. Одинцово ул. Транспортная д.2 этаж 2 ООО "КОНГ-РУССИА"
Тел. +7 495 374 65 69
E-mail: kong@kong.ru

ГЛАВА 2

2 ОСНОВНАЯ ИНФОРМАЦИЯ

Информация, предоставленная производителем (далее именуемая информацией), должна быть прочитана и четко понята пользователем перед использованием спасательного устройства. Информация касается описания функций, рабочих характеристик, сборки, разборки, технического обслуживания, консервации, дезинфекции и т.д. устройства. Несмотря на то, что в информации содержатся советы по использованию, эта информация не должна рассматриваться как руководство пользователя в реальных условиях использования.

ПРЕДУПРЕЖДЕНИЯ И ОГРАНИЧЕНИЯ ПО ИСПОЛЬЗОВАНИЮ:

это устройство должно использоваться исключительно людьми, которые находятся в хорошей физической форме, обучены (проинструктированы) использованию устройства и имеют определенный опыт в перемещении пострадавшего, или, во время учебных мероприятий, людьми под непосредственным наблюдением тренеров/супервизоров, которые гарантируют их безопасность,
- не используйте устройство до полного прочтения и понимания данного руководства пользователя,
- строго следуйте указаниям производителя, неправильное использование устройства опасно,
- модификация и/или ремонт устройства строго запрещены,
- все проверки, описанные в главе 7 необходимо выполнять до и после использования устройства. В случае возникновения каких-либо сомнений в эффективности устройства пользователь должен немедленно заменить его,
- неправильное использование, деформации, падения, износ, химическое загрязнение, воздействие на текстильные/пластиковые компоненты/устройства температуры ниже -30°C или выше +50°C и металлических компонентов/устройств до температур, превышающих 100°C. Вот несколько примеров причин, которые могут сократить, ограничить и окончить срок службы устройства,

- Перед началом любой спасательной операции старайтесь не превышать нагрузку, указанную в пункте 3.3,
  - чтобы снизить риск заражения инфекционными заболеваниями/передачи инфекции, очистите и продезинфицируйте устройство, как указано в главе 5.
  - неправильное использование систем иммобилизации пострадавшего может поставить под угрозу безопасность пострадавшего,
  - всегда проверяйте совместимость оборудования, используемых вместе с устройством, сверяясь с информацией соответствующего производителя,
  - использование запасных частей или дополнительных компонентов, отличных от указанных в пункте 3.4, может быть опасным,
  - не подвергайте устройство воздействию источников тепла и химических веществ. Максимально сократите воздействие прямых солнечных лучей. При низких температурах и повышенной влажности образование льда может снизить гибкость и увеличить риск порезов и истирания текстильных и синтетических устройств,
  - Сообщать производителю и компетентному органу государства-члена ЕС, в котором зарегистрирован пользователь и/или пострадавший, о любом серьезном инциденте, произошедшем в связи с носилками.

Все наши устройства тестируются по частям в соответствии с процедурами, установленными Системой качества, сертифицированной в соответствии со стандартом UNI EN ISO 9001. Лабораторные испытания, контрольная работа, информация и стандарты не всегда воспроизводят практический результат. Таким образом, результаты, полученные в реальных условиях использования устройства в естественной среде, могут отличаться, иногда даже значительно. Наилучшая информация заключается в постоянном практическом использовании под наблюдением квалифицированных специалистов.

Предупреждение: не подходит для использования в среде ATEX (директива 94/9/CE)

ГЛАВА 3

ТЕХНИЧЕСКИЕ ХАРАКТЕРИСТИКИ

3.1 ТЕРМИНОЛОГИЯ И МАТЕРИАЛЫ ДЕТАЛЕЙ

A – Рама из алюминиевого сплава, может быть разобрана на две части,
B – Защитные оболочки из стеклопластика,
C – Ручки из алюминиевого сплава,
D – Полиуретановая прокладка,
E – Водонепроницаемое полотно из трехслойного материала,
F – Аэрационный клапан из АБС,
G – Защита головы в Lexan®,
H – Головной иммобилайзер HRP,
I – Плечевые ремни из полиэстера,
– Матрасы из пенополиуретана,
– Лента из полиэстера,
L – Подвесной комплект,
M – Мягкие ремни.

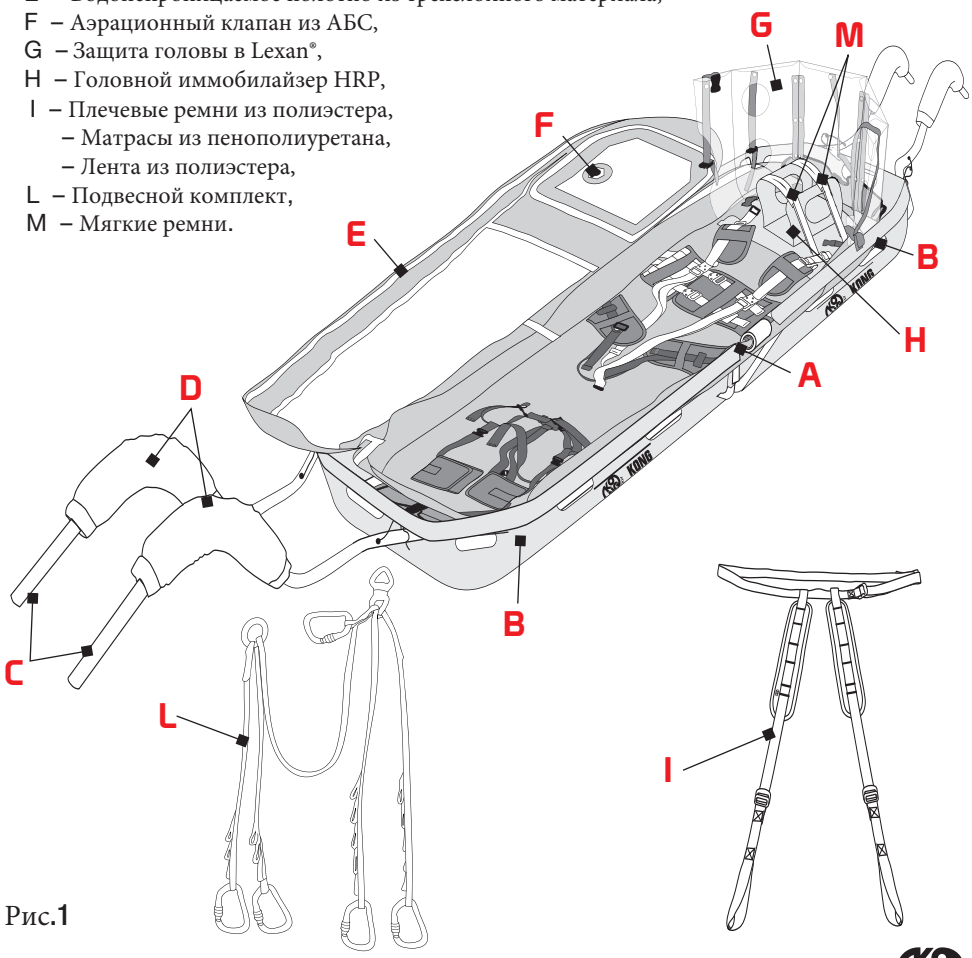

Рис.1

3.2 РАЗМЕРЫ

Длина без ручек:	220 cm
Длина с ручками:	350 cm
Ширина:	60 cm
Общий вес (рис.1):	23 kg

3.3 ГРУЗОПОДЪЕМНОСТЬ

В таблице ниже указаны вместимости носилок “911 CANYON”, основанные на методе использования, который оператор службы спасения считает наиболее подходящим, результатах лабораторных испытаний и рекомендуемых коэффициентах безопасности.

Как использовать	**Вместимость**
Носилки с ручками/с отверстиями для переноски сбоку рамы (рис. 2-3)	150 кг
Подъем и опускание с помощью спасательных вертолетов (рис. 4) *с подвесным комплектом*	
Транспортировка по канатной дороге и канатным переправам (рис. 4-5) *с подвесным комплектом*	
Вертикальные спуски и подъемы (рис. 6) *по веревке*	

Перед началом любой спасательной операции убедитесь, что вы не превышаете указанную нагрузку.

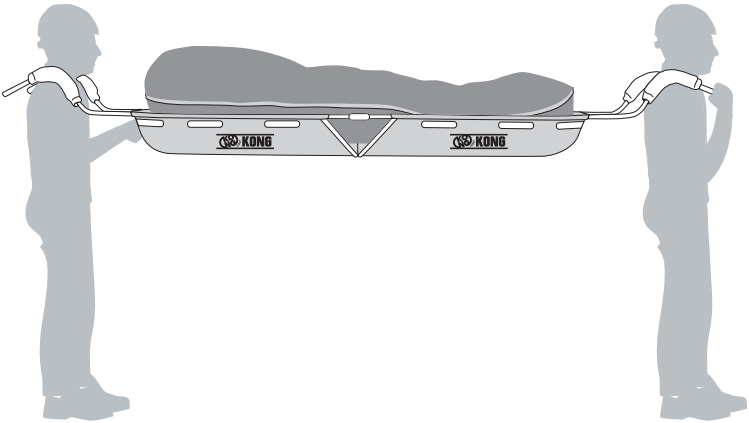

Рис. **2**

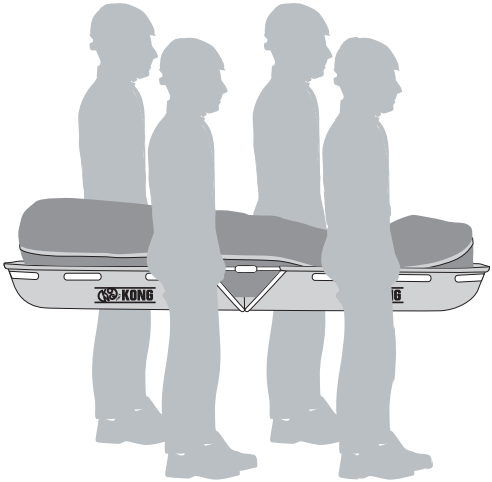

Рис. **3**

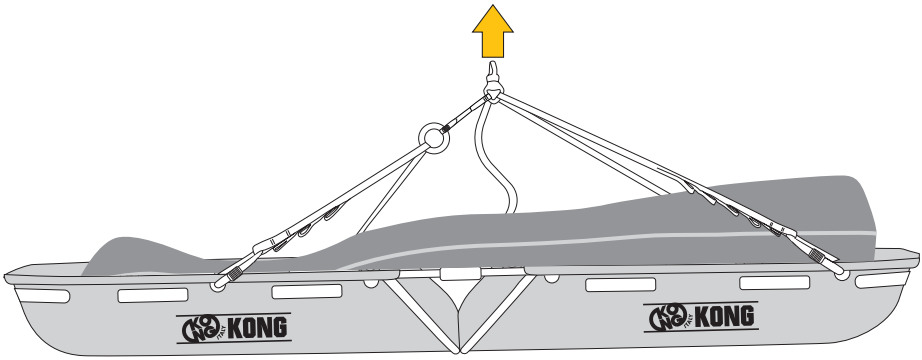

Рис. **4**

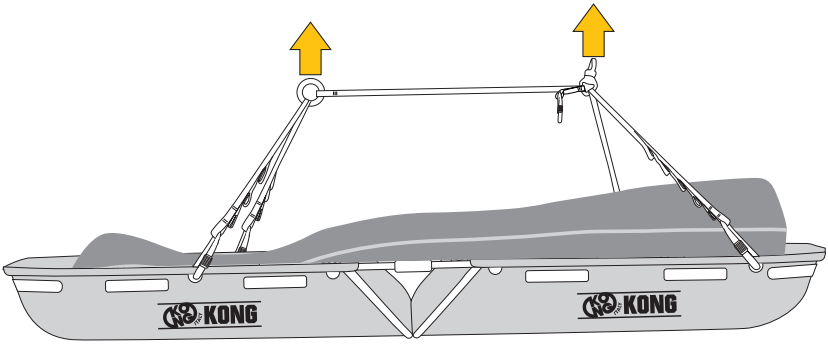

Рис.5

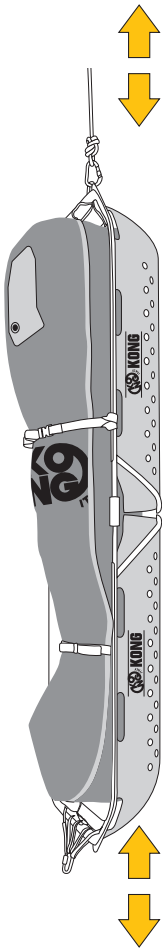

Рис. 6

3.4 ДОПОЛНИТЕЛЬНЫЕ КОМПОНЕНТЫ И ЗАПАСНЫЕ ЧАСТИ

3.4.1 Дополнительные компоненты

880010300KK 911
Транспортировочный баул для подъема при помощи лебедки.

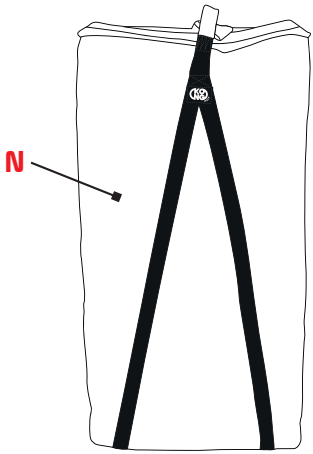

Рис.7

3.4.2 Запчасти

D - Накладки для ручек,
G - Защита черепа,
I - Плечевые ремни для носилок,
L - Подвесы
M - Баул для веревки

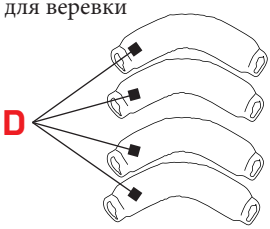

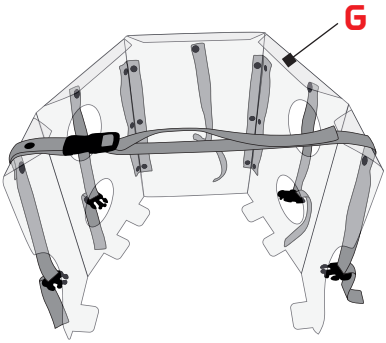

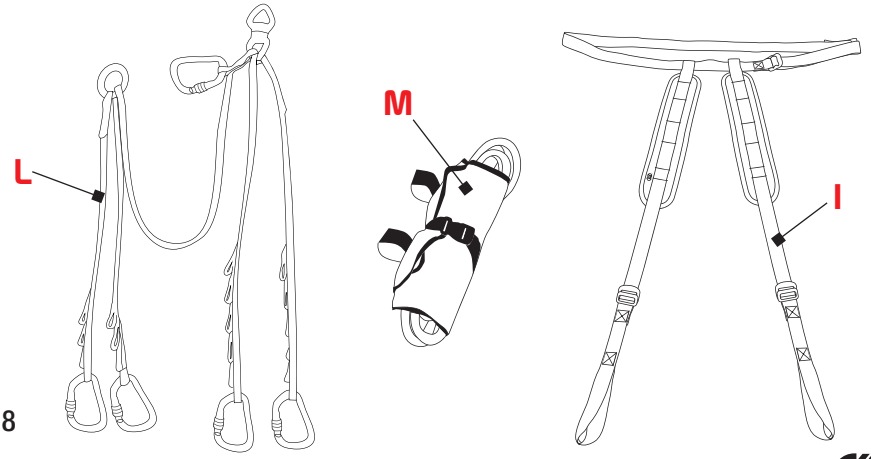

Рис. 8

ГЛАВА 4

СПЕЦИАЛЬНАЯ ИНФОРМАЦИЯ

4.1 ИСПОЛЬЗОВАНИЕ ПО НАЗНАЧЕНИЮ

Носилки “911 CANYON” - это спасательное оборудование, особенно подходящие для спасения и транспортировки пострадавшего в ущелье, даже если он обездвижен на вакуумных матрасах “VACUUM”.Решения, касающиеся перемещения и иммобилизации пострадавшего, а также продолжительности, метода, который будет использоваться в сочетании с другими устройствами, должны приниматься и выполняться только опытным и обученным персоналом.

4.2 СБОРКА

Соберите две части конструкции с помощью следующих операций:

a) поверните два предохранительных стержня (рис. 9).
b) поднимите и поверните два фиксирующих стержня (рис. 10),

Рис. 9 **Рис. 10**

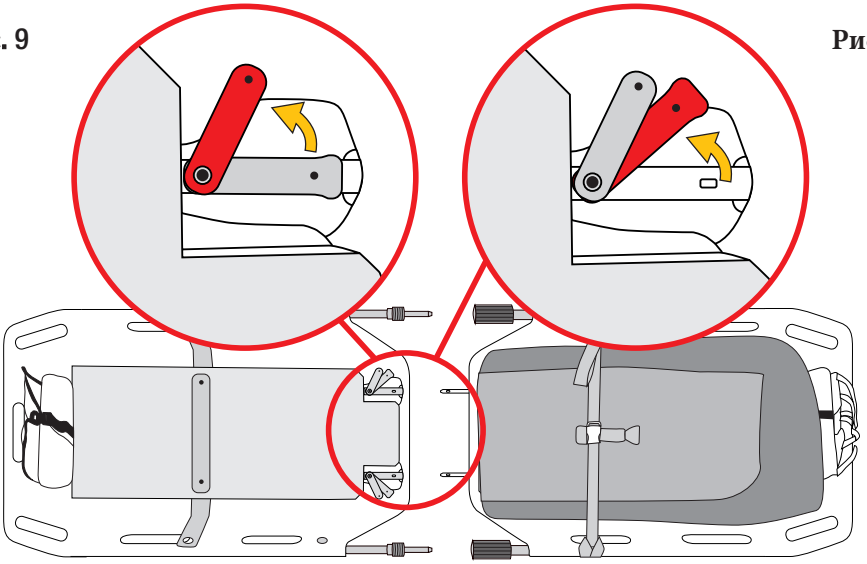

c) соедините две части конструкции с помощью штифтов каркаса,

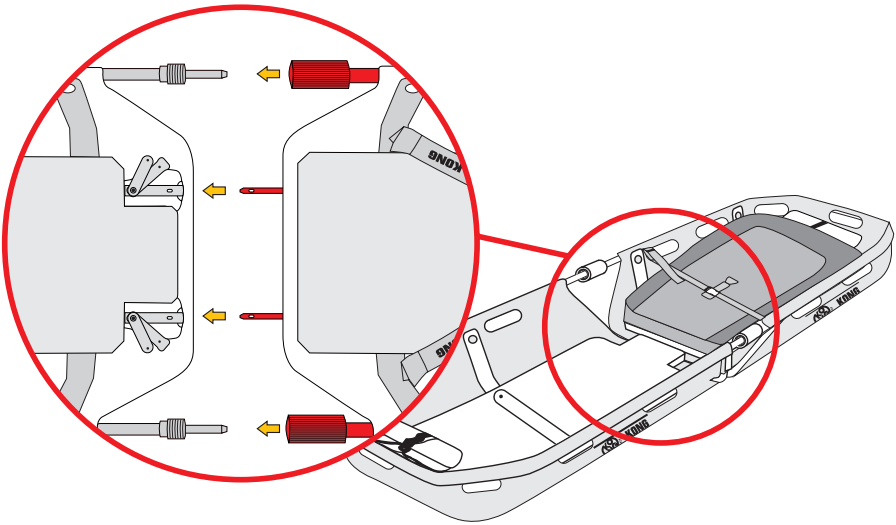

Рис. 11

d) Установите два фиксирующих стержня на соответствующие места (рис. 12),
e) Установите на место два предохранительных стержня (рис. 13) и проверьте на фиксацию соединения,
f) Полностью завинтите две муфты (рис. 14).

Рис. 12

Рис. 14

Рис. 13

g) прикрепите водонепроницаемый чехол к нижней части конструкции (ножкам) с помощью автоматической пряжки.

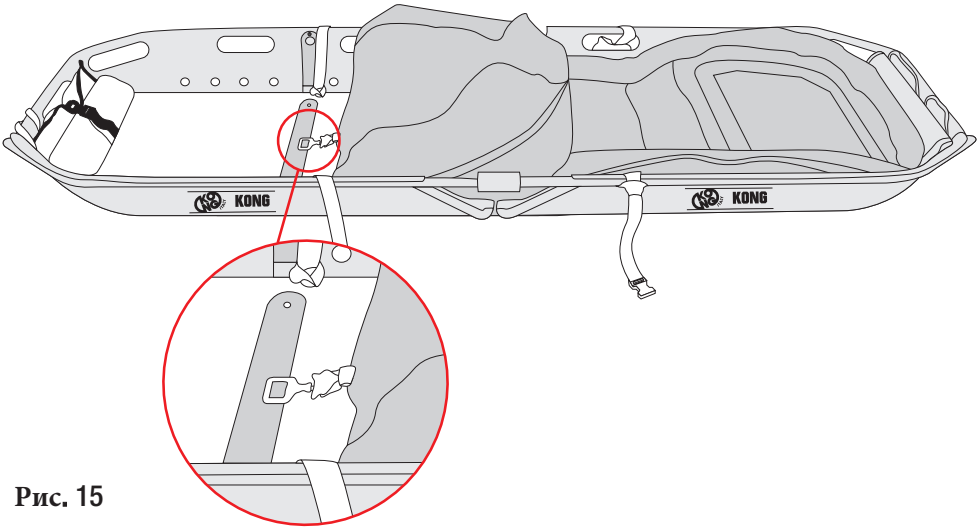

Рис. 15

h) положите водонепроницаемый чехол.

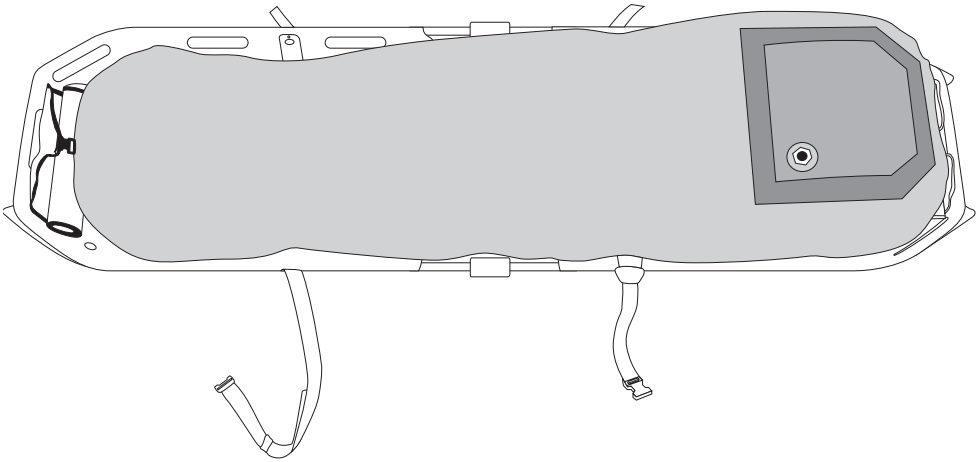

Рис. 16

4.3 ПОЗИЦИОНИРОВАНИЕ И ИММОБИЛИЗАЦИЯ ПАЦИЕНТА

Расположите носилки на плоской и устойчивой поверхности:

a) расстегните пряжки и расстегните внешние ремни,

b) полностью откройте чехол, придерживая оба края молнии и избегая разрыва,

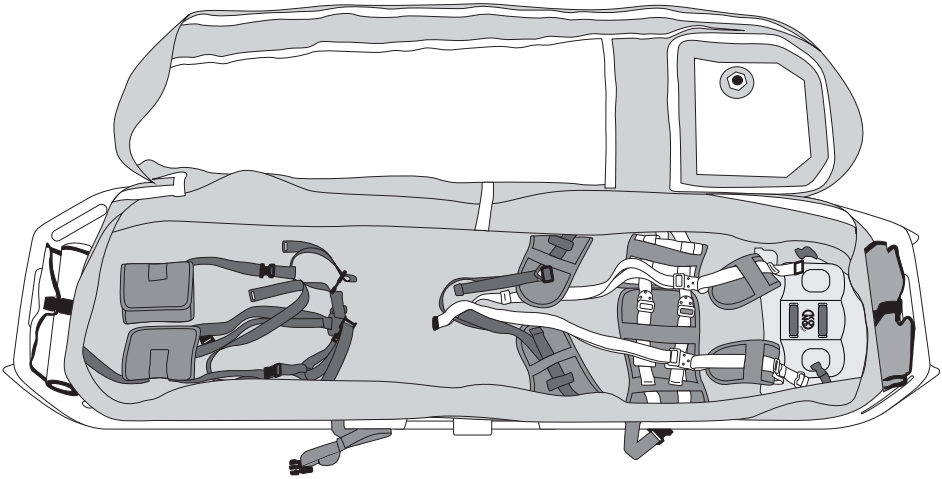

Рис. 17

c) подсоедините защиту головы к конструкции:

- вставьте лямки в предусмотренные пазы (рис. 18),
- застегните нейлоновые пряжки и натяните лямки (рис. 19).

Все лямки должны опираться на рабочую поверхность Lexan®

Рис. 18

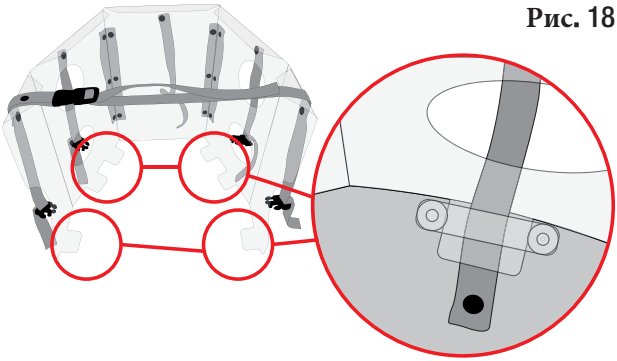

Рис. 19

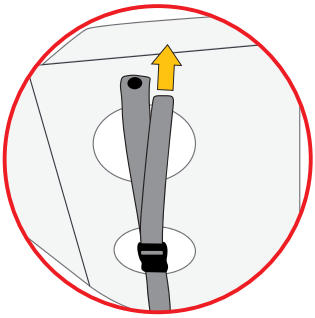

d) расстегните пряжки, откройте фиксирующие стропы, установите и отрегулируйте их,

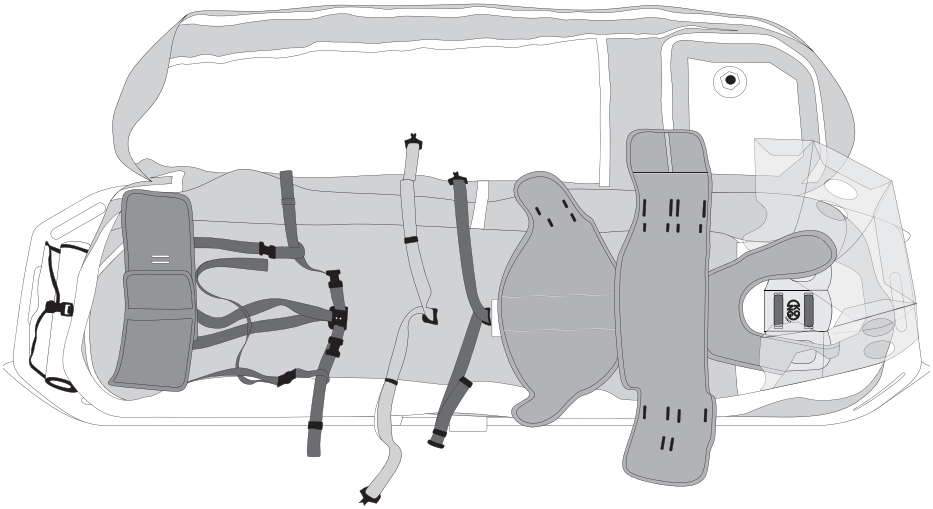

Рис. 20

e) положите пострадавшего на носилки,

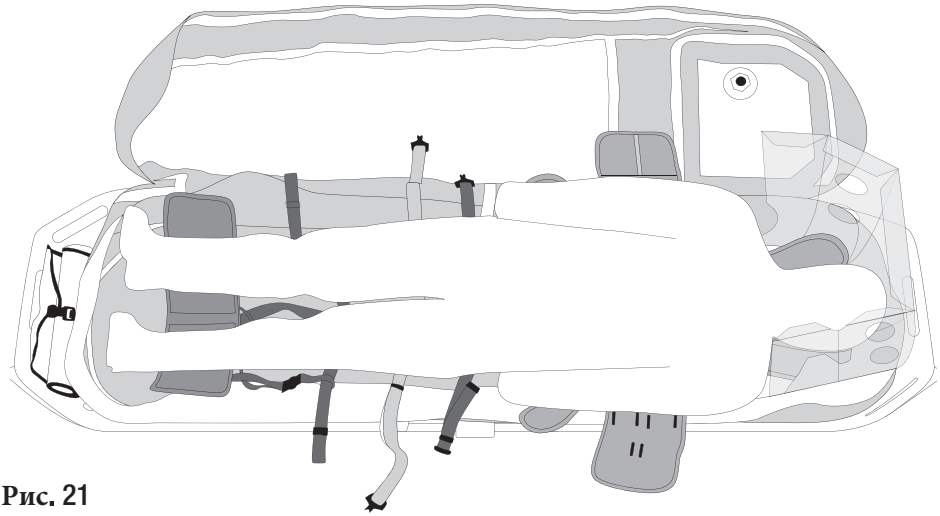

Рис. 21

f) закрепите пострадавшего ремнем безопасности,

- Эту процедуру также следует применять в случае с пострадавшим, обездвиженным на вакуумном матрасе “VACUUM”,
- ремни безопасности также можно использовать частично,
- руки пациента удерживаются за счет натяжения внешних ремней.

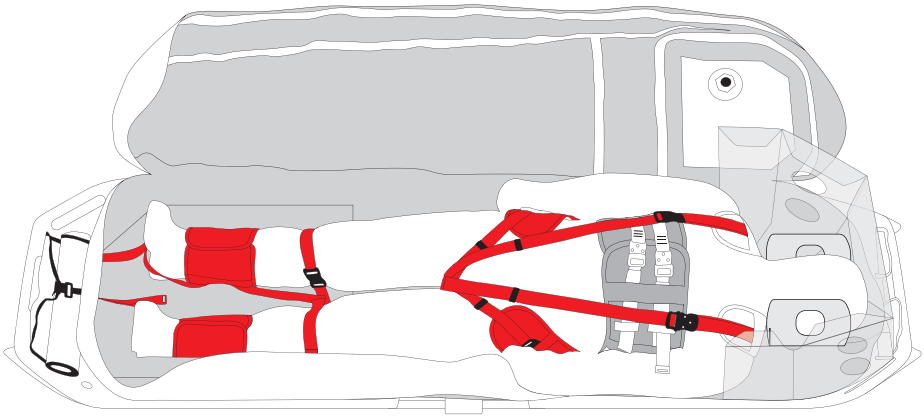

Рис. 22

g) поместите голову пациента в головной иммобилайзер HRP и зафиксируйте ее с помощью мягких ремней (рис. 23).,

Головной иммобилайзер также может быть использован для пациентов, обездвиженных шейными воротниками.

При вертикализации пациентов (рис. 6) без шейного воротника нижний ремень иммобилизатора головы (M2) может соскользнуть с шеи, вызывая потенциально серьезные, проблемы с дыханием.

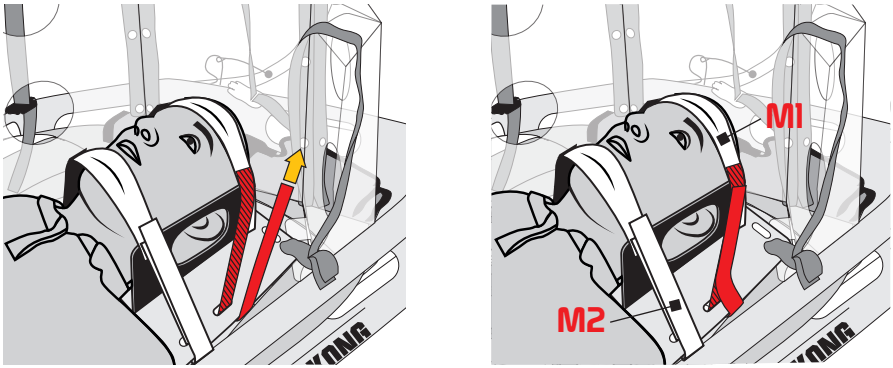

Рис. 23

h) стяните водонепроницаемый чехол ремнями, закрепите пряжки внешних ремней и затяните их.
Избегайте длительного контакта кожи пациента с тканями устройства

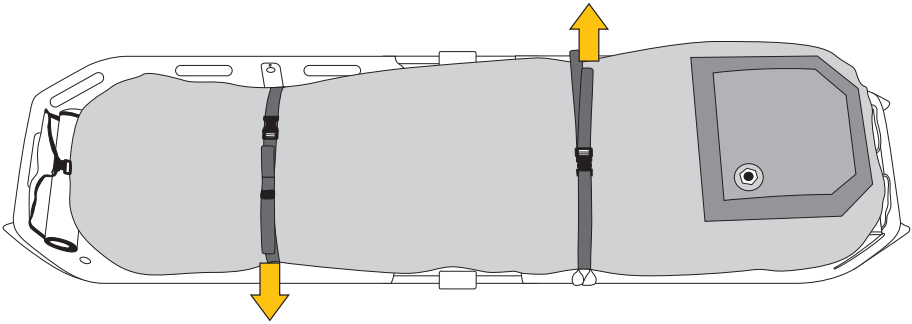

Рис. 24

4.4 ТРАНСПОРТИРОВКА ПАЦИЕНТА

Носилки “911 CANYON” подходят для подъема и транспортировки пациента с помощью ручек (рис. 2), боковых ручек (рис. 3), подвешивания (рис. 4-5) и вертикального подъема/перемещения пациента с помощью неподвижной веревки (рис. 6).

4.4.1 Подключение прилагаемых ручек

a) Подсоедините ручки к раме носилок, используя нумерацию соединений,

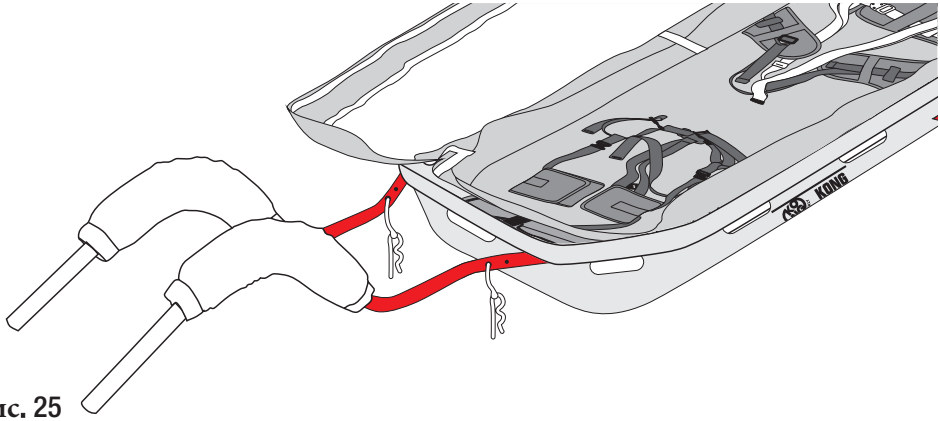

Рис. 25

b) зафиксируйте соединение, вставив фиксирующую скобу в отверстие.

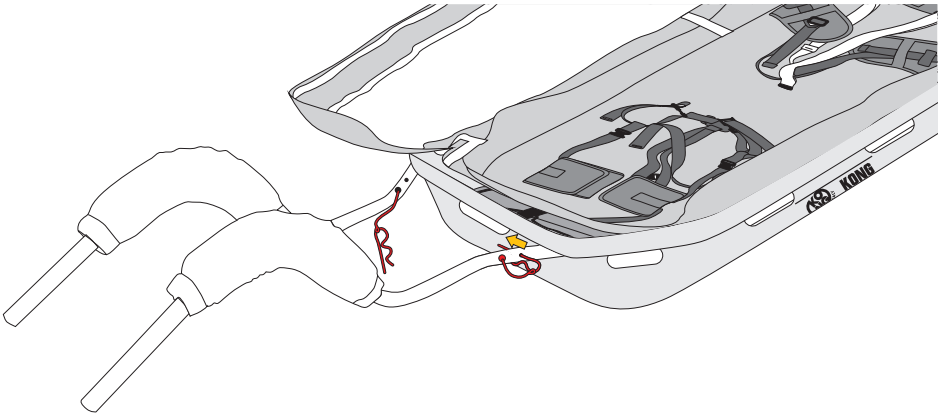

Рис.26

4.4.2 Соединение с подвеской

a) Подсоедините подвеску к боковым отверстиям подрамника с помощью четырех соединителей,
b) полностью закрутите винтовую муфту на карабинах.

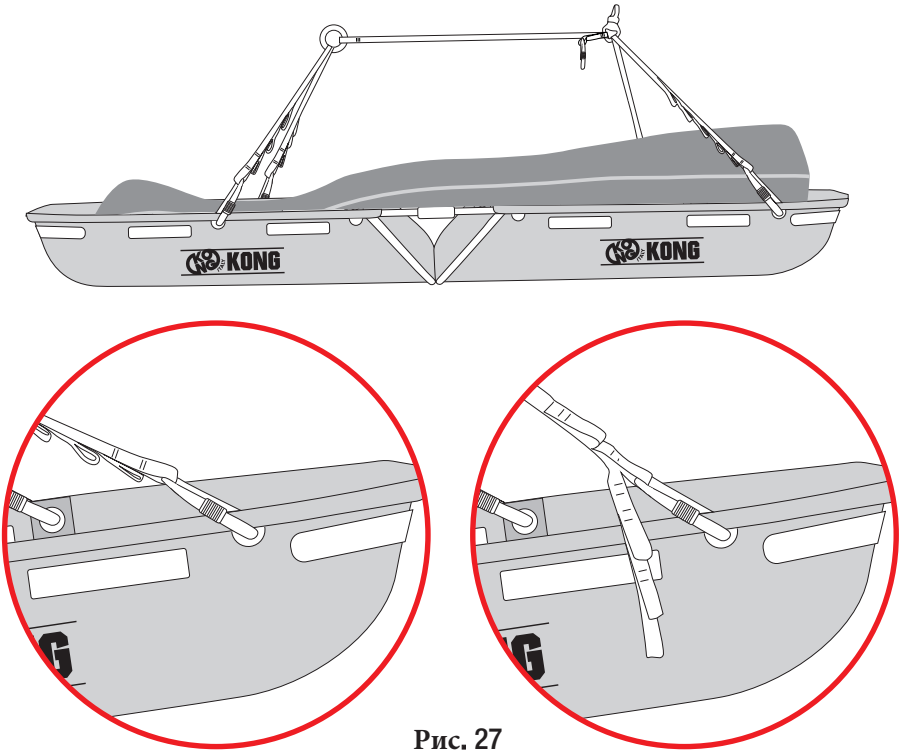

Рис. 27

Проушины подвески позволяют регулировать положение носилок.

4.4.3 Соединение с тросами

a) Подсоедините канат к точкам крепления (быстроразъемным соединениям) на концах носилок с помощью карабинов,
b) полностью закрутите муфты.

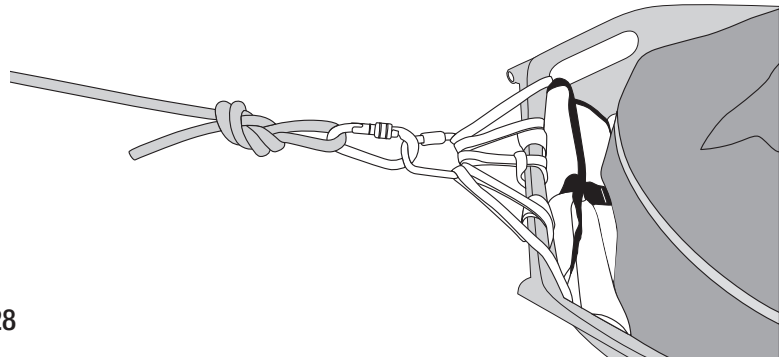

Рис. 28

4.5 ТРАНСПОРТИРОВКА НОСИЛОК

Прикрепите плечевой ремень к каждой части конструкции, как показано на рисунках 29-30 и 31.

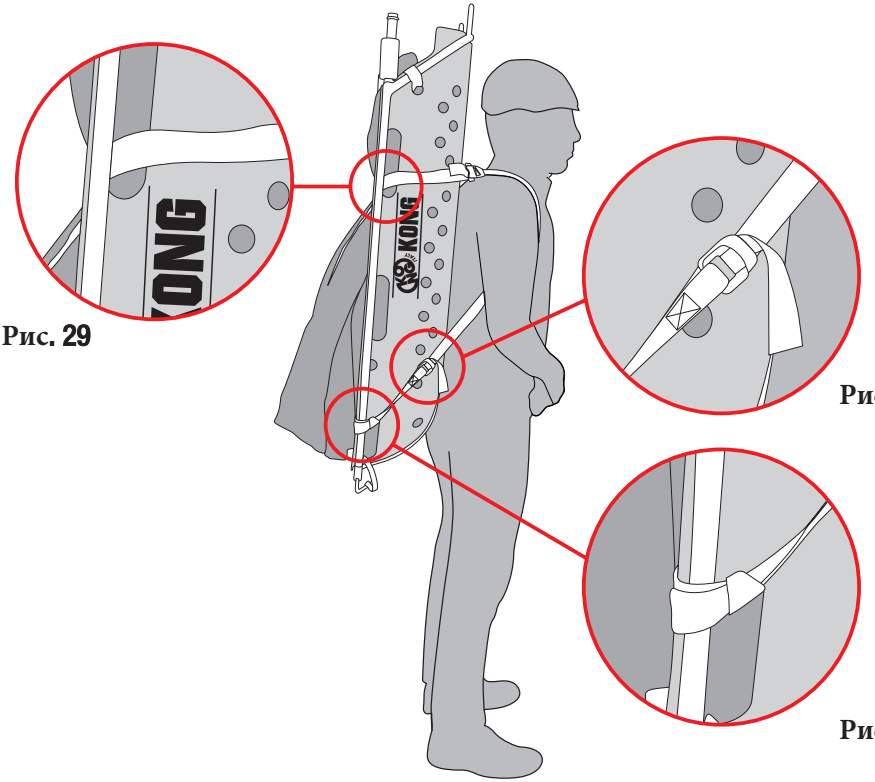

Рис. 29

Рис. 30

Рис. 31

ГЛАВА 5

ТЕХНИЧЕСКОЕ ОБСЛУЖИВАНИЕ И РЕМОНТ

5.1 ОСНОВНАЯ ИНФОРМАЦИЯ

Носилки “911 CANYON” изготовлены из материала, обладающего высокой устойчивостью к износу и внешним воздействиям. Несмотря на это, условия эксплуатации требуют проведения операций по техническому обслуживанию и даже ремонту в определенных условиях.

Операции по техническому обслуживанию и ремонту должны регистрироваться в специальном журнале, пример которого приведен в главе 10.

5.2 ОБСЛУЖИВАНИЕ

Операции по техническому обслуживанию, которые должен выполнять пользователь, заключаются в следующем:

a) чистка: после каждого использования промывайте теплой (максимум 40°C) питьевой водой, возможно, с добавлением нейтрального моющего средства (например, марсельского мыла). Промойте и оставьте сушиться в затененном месте, вдали от прямых источников тепла,
b) дезинфекция: когда сочтете это необходимым или после длительного бездействия (более 21 дня), перед чисткой: протрите чистой тканью, смоченной в водном растворе гипохлорита натрия (отбеливателя) с 0,1%-ным содержанием концентрациИ (1000 частей на миллион). При наличии крови или других органической жидкости рекомендуемая концентрация гипохлорита натрия составляет 0,5% (5000 частей на миллион).

5.3 РЕМОНТ

Ремонт должен выполняться строго представителем изготовителя.
Пользователю разрешается заменять только детали, указанные в пункте 3.4.2, новыми и оригинальными деталями.

ГЛАВА 6

6 ХРАНЕНИЕ

После очистки, любых операций по дезинфекции и сушке храните изделие и его принадлежности в сухом (относительная влажность 40-90%), прохладном (температура 5-40° C) и безопасном (избегайте ультрафиолетового излучения) месте, химически нейтральном (категорически избегайте соленой и/или кислой среды), вдали от острых краев., источников тепла, влажности, агрессивных веществ или других возможных опасных условий.

Не храните данное устройство во влажном состоянии!

ГЛАВА 7

ПРОВЕРКИ, ИНСПЕКТИРОВАНИЕ И ОСМОТРЫ

7.1 ПРОВЕРКА

Перед и после каждого использования проверяйте устройство и убедитесь, что:
- оно подходит для использования по назначению,
- оно не подвергалось механическим деформациям, на нем нет трещин и признаков износа,
- на текстильных деталях нет порезов, ожогов, остатков химических продуктов, чрезмерного количества ворсистости,
износа, в частности, проверьте места контакта с металлическими деталями (пряжками, кольцами и т.д.);
- маркировка, включая этикетки, разборчива.

7.2 ИНСПЕКЦИЯ

Устройство должно проверяться не реже одного раза в год, начиная с даты первого использования, квалифицированным персоналом, прошедшим обучение и одобренным KONG S.p.A. Дата первого использования и результаты проверки должны быть занесены в Журнал проверок и технического обслуживания, в отношении которого приведен пример в главе 10.

7.3 ИЗМЕНЕНИЯ

Устройство должно обслуживаться компанией ООО "КОНГ-РУССИА" или квалифицированным персоналом, прошедшим обучение и одобренным компанией ООО "КОНГ-РУССИА" если:

- обнаружены какие-либо неисправности,
- результат проверки до и после использования или инспекций отрицательный.

Результаты технического обслуживания должны быть занесены в Журнал проверок и сервисного обслуживания, пример которого приведен в главе 10.
Гарантия на исправленное устройство предоставляется в течение одного года с даты исправления.

ГЛАВА 8

СРОК СЛУЖБЫ И ГАРАНТИЯ

8.1 СРОК СЛУЖБЫ

Внимательно прочитайте параграф “Предупреждения и ограничения по использованию” в главе 2. Срок службы данного устройства зависит от результатов проверки, проводимой не реже одного раза в год (пункт 7.2), и возможного технического обслуживания.
Срок годности текстиля, даже если не используется, составляет не более 10 лет с даты изготовления, указанной на этикетке.

Важно: все устройства, которые не прошли предварительную, послепользовательскую и периодическую проверку, должны быть утилизированы.

8.2 УТИЛИЗАЦИЯ

Для надлежащей утилизации соблюдайте правила, действующие в стране использования.

8.3 ГАРАНТИЯ

Производитель гарантирует соответствие устройства нормам, действующим на момент изготовления. Гарантия на дефекты распространяется только на дефекты сырья и производственные дефекты. Гарантия не распространяется на нормальный износ, окисление, повреждения, вызванные неправильным использованием и/или соревнованиями, неправильным техническим обслуживанием, транспортировкой, консервацией или хранением. Гарантия будет немедленно признана недействительной, если устройство будет модифицировано или подделано. Срок действия соответствует юридической силе страны, в которой устройство было продано производителем, начиная с даты продажи. По истечении вышеуказанного срока к производителю не могут быть предъявлены претензии. Любой запрос на ремонт или замену по гарантии должен сопровождаться подтверждением покупки. В случае обнаружения дефекта производитель обязуется отремонтировать, заменить или вернуть деньги за устройство по своему усмотрению. Производитель ни в коем случае не несет ответственности сверх стоимости устройства, указанной в счете-фактуре.

8.4 ЮРИДИЧЕСКИЕ ОБЯЗАТЕЛЬСТВА

Профессиональная деятельность и свободное время часто регулируются специальными национальными законами, которые могут устанавливать ограничения и/или обязательства в отношении использования этих устройств. Пользователь обязан знать и применять такие законы, которые могут предусматривать ограничения, отличные от указанных в этой информации.

ГЛАВА 9

МАРКИРОВКА И СИМВОЛЫ

9.1 ЭТИКЕТКА СПАСАТЕЛЬНОГО ОБОРУДОВАНИЯ

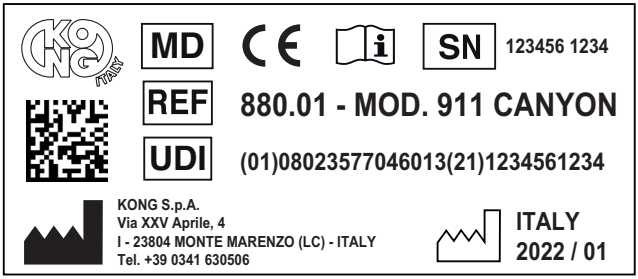

Любые изменения в расположении символов не изменяют их содержания.

9.2 СИМВОЛЫ

Идентификация и прослеживаемость

MD	Спасательное устройство
REF	Идентификационный код продукта
UDI	Уникальный идентификатор устройства
	Идентификация производителя
SN	Уникальный серийный номер
ITALY YYYY / MM	Страна, год и месяц производства.

Матрица данных UDI
Читается с помощью приложений:
iGepir - Bar Valid - Сканер штрих-кодов

Информация и безопасность

	Обратитесь к руководству пользователя
CE	Соответствует Регламенту (ЕС) 2017/745

ГЛАВА 10

10.1 РЕЕСТР ПРОВЕРОК И ТЕХНИЧЕСКОГО ОБСЛУЖИВАНИЯ

НОСИЛКИ			
Идентификационный код продукта	880.01	МОДЕЛЬ	911 CANYON
Уникальный идентификатор устройства	08023577046013	Серийный номер	
Дата первого использования			

ОСМОТР И ТЕХНИЧЕСКОЕ ОБСЛУЖИВАНИЕ				
ДАТА	Осм/Тех.обсл	Описание	Итог	Специалист

10.2 РЕЕСТР ТЕХНИЧЕСКОГО ОБСЛУЖИВАНИЯ И РЕМОНТА

НОСИЛКИ			
Идентификационный код продукта	880.01	МОДЕЛЬ	911 CANYON
Уникальный идентификатор устройства	08023577046013	Серийный номер	
Дата первого использования			

ТЕХНИЧЕСКОЕ ОБСЛУЖИВАНИЕ И РЕМОНТ				
ДАТА	Тех.обсл/Рем	Описание	Итог	Специалист

10.3 ДЕКЛАРАЦИЯ СООТВЕТСТВИЯ ЕС

Декларация соответствия ЕС доступна для скачивания по адресу www.kong.it

KONG s.p.a.
via XXV Aprile, 4 | 23804 Monte Marenzo (LC) - ITALY | tel +39 0341.630506 | info@kong.it

certified UNI EN ISO 9001

DICHIARAZIONE DI CONFORMITÀ UE
EU DECLARATION OF CONFORMITY

Il fabbricante
Manufacturer:

Ragione sociale: Company:	**KONG S.p.A.**
Sede legale: Registered office:	**Via XXV Aprile, 4 - 23804 Monte Marenzo (LC)**
Numero di registrazione unico: Single registration number:	Richiesta n°: APP000032370 Request No.: APP000032370

Dichiara sotto la propria ed unica responsabilità che il dispositivo:
Declares under its sole responsibility that the device:

Nome Commerciale: **Commercial name:**	**911 CANYON**
UDI-DI di Base: Basic UDI-DI:	8023577STRETCHERSQP
EMDN	**V08050199 – Barelle per il trasferimento di pazienti - altre** V08050199 - Stretchers for the transfer of patients – others
Destinazione d'uso Intended use:	Barella per il trasporto dei pazienti durante operazioni di soccorso Stretcher for transporting patients during rescue operations

è conforme al Regolamento (UE) 2017/745
complies with (EU) Regulation 2017/745

Classificazione: **Classification:**	**Classe I (All. VIII regola 1)** **Class I (Ann. VIII rule 1)**
Procedimento di valutazione della conformità: **Conformity evaluation procedure:**	**All. II e III** **Ann. II and III**

Monte Marenzo, 1/02/2022

KONG S.p.A.
Il Legale Rappresentante
The legal representative
Dott. Marco Bonaiti

Modulo in revisione 1 del 01/12/2021 / Revision form 1 of 01/12/2021

Cap. Soc. € 2.000.000,00 | C.C.I.A.A. Lecco REA 165758 | Reg. Imprese di Lecco 00703180166 | P.IVA (VAT): IT 00703180166 | SDI code: DXEBYTP

www.kong.it

FAC-SIMILE

ГЛАВА 11

СПИСОК ПРИМЕНЯЕМЫХ И СПРАВОЧНЫХ СТАНДАРТОВ

11.1 ПРИМЕНЯЕМЫЕ СТАНДАРТЫ

• EN 597-1: 2015
Мебель - Оценка воспламеняемости матрасов и мягких оснований кроватей - Часть 1: Источник воспламенения - тлеющая сигарета
• EN 1865-1: 2010 + A1:2015
Оборудование для транспортировки пациентов, используемое в дорожных машинах скорой помощи - Часть 1: Общие системы носилок и оборудование для транспортировки пациентов
• EN 62366-1: 2015 + A1: 2020
Медицинские устройства - Применение технологии удобства использования к медицинским устройствам
• EN ISO 846:2019
Пластмассы - оценка воздействия микроорганизмов
• EN ISO 10993-1:2020
Биологическая оценка медицинских изделий - Часть 1: Оценка и тестирование в рамках процесса управления рисками
• EN ISO 10993-5:2009
Биологическая оценка медицинских изделий - Часть 5: Тесты на цитотоксичность in vitro
• EN ISO 10993-23:2021
Биологическая оценка медицинских изделий - Часть 23: Тесты на раздражение
• EN ISO 14971:2019
Медицинские устройства - Применение управления рисками к медицинским устройствам
• EN ISO 15223-1:2021
Медицинские изделия — Символы, которые должны использоваться с информацией, предоставляемой производителем — Часть 1: Общие требования
• EN ISO 20417:2021
Медицинские приборы - Информация, предоставляемая производителем.

11.2 СТАНДАРТЫ, ИСПОЛЬЗУЕМЫЕ В КАЧЕСТВЕ ЭТАЛОННЫХ

• EN ISO 13485:2016
Медицинские изделия - Системы менеджмента качества - Требования для целей регулирования
• EN 13718-1: 2014 + A1: 2020
Медицинские транспортные средства и их оборудование - Машины скорой медицинской помощи - Часть 1: Требования к медицинским устройствам, используемым в машинах скорой медицинской помощи.

ЗАМЕТКИ

ООО "КОНГ-РУССИА"
г.Одинцово ул. Транспортная д.2 эт.3
Тел.+7 495 374 65 69 E-mail: kong@kong.ru
WWW.KONG.ru

ZZV05862 Rev. 1.1.0